Aix*Marseille université
Initiative d'excellence

A Monsieur le Professeur LEVY
Responsable du Centre de Génétique
Médicale de Marseille - MMG

N/Réf. : DHSE/initiales/années-numéro
Dossier suivi par : Guillermo GONZALEZ
Tél : 06 82 26 01 67
e-mail : guillermo.gonzalez@univ-amu.fr
Pièce(s) jointe(s) : 6

Objet : PV des contrôles périodiques des sorbonnes et suites à donner

Marseille, le 10 juillet 2018

Monsieur,

Le technicien compétent de la DHSE a effectué le contrôle des sorbonnes du Centre de Génétique Médicale de Marseille - MMG pour l'année 2018.
Vous trouverez en pièce jointe les procès-verbaux des sorbonnes contrôlées.
Après une analyse des différents documents, il apparaît qu'au sein de votre unité :

- **Sorbonnes fonctionnelles sous conditions :**
  - 2 sorbonnes maintiennent leurs performances aérauliques dans des conditions d'utilisation spécifiques. Vous pouvez manipuler sous ces équipements sans risque pour les utilisateurs en respectant les conditions d'utilisation définies dans le tableau de synthèse ci-dessous. Veuillez afficher sur ces sorbonnes une consigne d'utilisation.

- **Sorbonnes fonctionnelles :**
  - 4 sorbonnes maintiennent leurs performances aérauliques. Vous pouvez manipuler sous ces équipements sans risque pour les agents et les usagers (cf. tableau de synthèse ci-dessous).
  -

Une attention particulière devra être portée sur la partie « inspection visuelle » des PV de vérification de sorbonnes qui ont mis en évidence certains défauts (encombrement, pièces défectueuses, etc...) qui doivent être réglés au plus vite.

Je me tiens à votre disposition pour tout complément d'information.

Je vous prie de croire à l'assurance de mes salutations les meilleures.

Monsieur GONZALEZ Guillermo

Aix*Marseille université
Guillermo GONZALEZ
Responsable DHSE - Campus Santé

Tableau de synthèse des résultats du contrôle ANNEE: 2018

Identification de la sorbonne			Résultat du contrôle			
Aile	Etage	Numéro	Non Fonctionnelle	Fonctionnelle	Fonctionnelle sous conditions	
3	4	4419	☐	☐	☒	Les portes de la pièces sont maintenues ouvertes
3	4	4313	☐	☒	☐	Choisissez un élément.
3	4	4303	☐	☒	☐	Choisissez un élément.
3	5	5304	☐	☒	☐	Choisissez un élément.
3	5	5306	☐	☒	☐	Choisissez un élément.
3	5	5308			☒	La porte de la pièce est fermée et la climatisation est arrêtée
3	0	5312	☐	☐	☒	La porte de la pièce est fermée et la climatisation est arrêtée

PROCES VERBAL DE VERIFICATION DE SORBONNE

Nom de l'opérateur :	OUDELIN	Date :	22/01/2018
	Direction Hygiène, Sécurité et Environnement		
Matériel utilisé :	KIMO VT 100		
Sondes	Anémomètre thermique	Date étalonnage	19/09/2017

Désignation de la sorbonne

Unité :	*U 910*	Bâtiment :	Aile 3
Salle :		Etage :	4 BP
Désignation :	S/BP3 R4 4419	Norme:	NF 14175

Test fumigène

Conclusion de l'essai	**Absence de refoulement au niveau du plan frontal**

Conditions aérauliques particulières : Porte ouverte; Consignes à afficher

Mesure de la vitesse frontale conformément à la norme

Absence de butée

Dimensions ouverture frontale h = 400 mm L = 1600 mm

☑ **Absence de PV de reception**

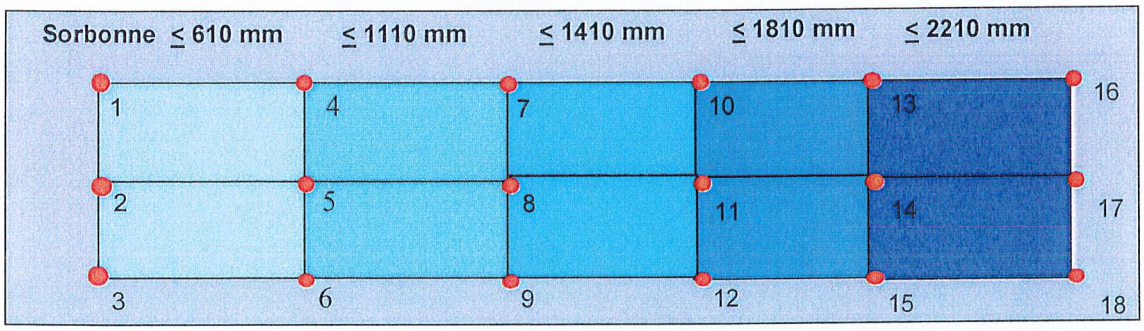

Mesures portes de la pièce ouvertes

	1	2	3	4	5	6	7	8	9
V mesurée	0,42 m/s	0,36 m/s	0,38 m/s	0,38 m/s	0,34 m/s	0,34 m/s	0,38 m/s	0,37 m/s	0,33 m/s

	10	11	12	13	14	15	16	17	18
V mesurée	0,41 m/s	0,35 m/s	0,34 m/s	0,40 m/s	0,44 m/s	0,45 m/s			

MOY=	0,38 m/s
Débit =	873,98 m3/h

Valeur min:	0,33 m/s
Valeur max:	0,45 m/s

CONCLUSION

Maintien des performances aérauliques

Analyse de risque responsable DHSE :	

Identification sorbonne : ...S/BP3 R4 4419.....

Inspection visuelle

1. Etat général de la sorbonne

Paillasse: ☑ Bon état ☐ Revêtement abimé ☑ Autres, préciser

Commentaires : ...Recouverte de papier.....

.....

Partie visible du conduit : ☐ Bon état ☐ Fissures apparentes ☑ Non visible ☐ Autres, préciser

Commentaires : .....

.....

Plénum: ☐ Bon état ☐ Encrassé ☐ Encrassement important ☑ Autres, préciser

Commentaires : .....Pas de plénum. Gaine centrale en haut de la sorbonne.....

.....

Butée : ☐ Présente ☐ Absente ☑ Butée matérialisée ☐ Mauvais état

Commentaires : .....

.....

2. Déplacement façade mobile

Système parachute : ☑ Présent ☐ Absent ☐ Mauvais état ☐ Autres, préciser

Commentaires : .....

.....

Vitre : ☑ Bon état ☐ Opaque ☐ Mauvais état

Panneaux Plexiglas: ☐ Bon état ☐ Panneaux manquant ☐ Mauvais état

Commentaires : .....

.....

Poulies/ Courroies : ☐ Coulisse ☑ Coulisse difficilement ☐ Ne coulisse plus

Commentaires : .....

.....

3. Alimentation électrique

Système alarme : ☑ Présent ☐ Absent ☐ Fonctionnement correct ☑ Alarme Hors Service

☐ Défaut platine

Commentaires : .....

.....

Lumière : ☑ Présent ☐ Absent ☐ Fonctionnement correct

Commentaires : .....HS.....

.....

Variateur de débit : ☑ En état de marche ☐ Hors service ☐ Pas de variation

Commentaires : .....

.....

4. Encombrement

Installation fixe : ☐ Présent ☑ Absent

Commentaires : .....

Stockage appareil mobiles : ☑ Présent ☐ Absent

Commentaires : .....

Stockage de produits : ☑ Présent ☐ Absent

Commentaires : .....

Stockage déchets : ☐ Présent ☑ Absent

Commentaires : .....

Encombrement de la pièce : ☐ OUI ☑ NON

Commentaires : .....

5. Conditions aérauliques

Présence de sorbonnes multiples : ☐ Raccordée *Nb : .....* ☐ Non raccordée *Nb:...*

Compensation naturelle : ☐ Présent ☑ Absent

Commentaires : .....

Compensation artificielle : ☐ Présent ☑ Absent

Commentaires : .....

Branchement: ☐ Hotte ☐ Bras articulé ☐ Armoire ventilée

Commentaires : .....

Présence de climatiseur : ☑ Présent ☐ Absent ☐ Hors service

Commentaires : .....Telecommande introuvable.....

Préciser l'emplacement par rapport à la sorbonne : en face, à côté, latéral

.....Face.....

PROCES VERBAL DE VERIFICATION DE SORBONNE

Nom de l'opérateur :	OUDELIN	Date :	22/01/2018
	Direction Hygiène, Sécurité et Environnement		
Matériel utilisé :	KIMO VT 100		
Sondes	Anémomètre thermique	Date étalonnage	19/09/2017

Désignation de la sorbonne

Unité :	*U 910*	Bâtiment :	Aile 3
Salle :	*4313*	Etage :	4 BP
Désignation :	S/A3 R4 4313	Norme:	NF 14175

Test fumigène

Conclusion de l'essai	**Absence de refoulement au niveau du plan frontal**

Conditions aérauliques particulières : Changement variateur par ATIS.

Mesure de la vitesse frontale conformément à la norme

Présence de butée	h =	400	mm		
Dimensions ouverture frontale	h =	400	mm	L =	1100 mm

☑ **Absence de PV de reception**

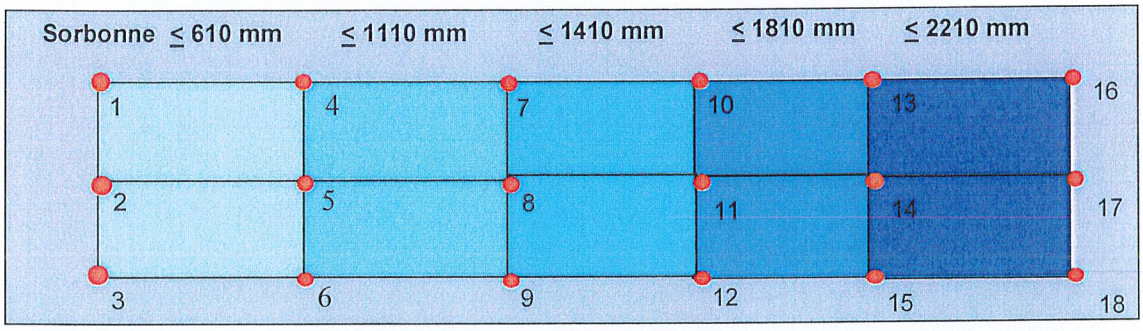

Mesures portes de la pièce fermées

	1	2	3	4	5	6	7	8	9
V mesurée	0,51 m/s	0,50 m/s	0,46 m/s	0,50 m/s	0,43 m/s	0,45 m/s	0,51 m/s	0,46 m/s	0,49 m/s

	10	11	12	13	14	15	16	17	18
V mesurée									

MOY=	0,48 m/s
Débit =	758,56 m3/h

Valeur min:	0,43 m/s
Valeur max:	0,51 m/s

CONCLUSION

Maintien des performances aérauliques

Analyse de risque responsable DHSE :	

Identification sorbonne : ...S/A3 R4 4313.....

Inspection visuelle

1. Etat général de la sorbonne

Paillasse: ☑ Bon état ☐ Revêtement abimé ☑ Autres, préciser

Commentaires : .....

.....

Partie visible du conduit : ☑ Bon état ☐ Fissures apparentes ☐ Non visible ☐ Autres, préciser

Commentaires : .....

.....

Plénum : ☑ Bon état ☐ Encrassé ☐ Encrassement important ☐ Autres, préciser

Commentaires : .....

.....

Butée : ☑ Présente ☐ Absente ☐ Butée matérialisée ☐ Mauvais état

Commentaires : .....

.....

2. Déplacement façade mobile

Système parachute : ☑ Présent ☐ Absent ☐ Mauvais état ☐ Autres, préciser

Commentaires : .....

.....

Vitre : ☑ Bon état ☐ Opaque ☐ Mauvais état

Panneaux Plexiglas: ☐ Bon état ☐ Panneaux manquant ☐ Mauvais état

Commentaires : .....

.....

Poulies/ Courroies : ☑ Coulisse ☐ Coulisse difficilement ☐ Ne coulisse plus

Commentaires : .....

.....

3. Alimentation électrique

Système alarme : ☐ Présent ☑ Absent ☐ Fonctionnement correct ☑ Alarme Hors Service

☐ Défaut platine

Commentaires : .....Visuelle OK mais sonore HS.....

.....

Lumière : ☑ Présent ☐ Absent ☑ Fonctionnement correct

Commentaires : .....

.....

Variateur de débit : ☑ En état de marche ☐ Hors service ☑ Pas de variation

Commentaires : .....

.....

4. Encombrement

Installation fixe : ☐ Présent ☑ Absent

Commentaires : .....

Stockage appareil mobiles : ☑ Présent ☐ Absent

Commentaires : .....

Stockage de produits : ☑ Présent ☐ Absent

Commentaires : .....

Stockage déchets : ☐ Présent ☑ Absent

Commentaires : .....

Encombrement de la pièce : ☐ OUI ☑ NON

Commentaires : .....

5. Conditions aérauliques

Présence de sorbonnes multiples : ☐ Raccordée *Nb : .....* ☐ Non raccordée *Nb:...*

Compensation naturelle : ☐ Présent ☑ Absent

Commentaires : .....

Compensation artificielle : ☐ Présent ☑ Absent

Commentaires : .....

Branchement: ☐ Hotte ☐ Bras articulé ☐ Armoire ventilée

Commentaires : .....

Présence de climatiseur : ☐ Présent ☑ Absent ☐ Hors service

Commentaires : .....

Préciser l'emplacement par rapport à la sorbonne : en face, à côté, latéral

.....

PROCES VERBAL DE VERIFICATION DE SORBONNE

Nom de l'opérateur :	OUDELIN	Date :	22/01/2018
	Direction Hygiène, Sécurité et Environnement		
Matériel utilisé :	KIMO VT 100		
Sondes	Anémomètre thermique	Date étalonnage	19/09/2017

Désignation de la sorbonne

Unité :	*U 910*	Bâtiment :	Aile 3
Salle :	*4303*	Etage :	4 BP
Désignation :	S/A3 R4 4303	Norme:	NF 14175

Test fumigène

Conclusion de l'essai	**Absence de refoulement au niveau du plan frontal**

Conditions aérauliques particulières :

Mesure de la vitesse frontale conformément à la norme

Présence de butée	h =	400	mm			
Dimensions ouverture frontale	h =	400	mm	L =	1420	mm

☑ **Absence de PV de reception**

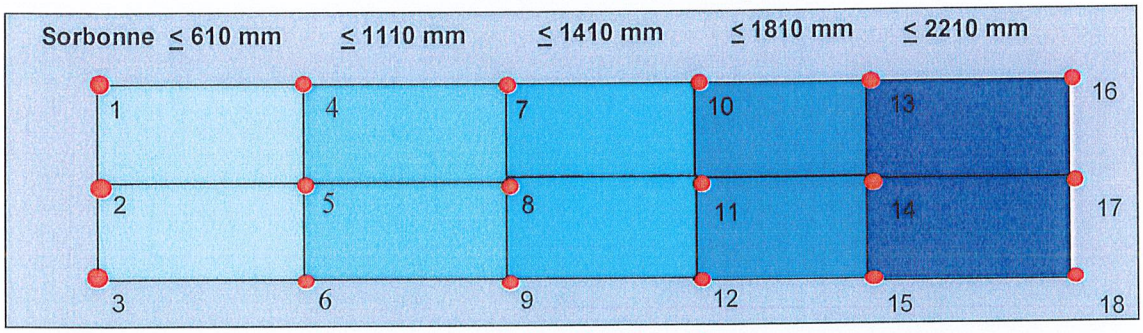

Mesures portes de la pièce fermées

	1	2	3	4	5	6	7	8	9
V mesurée	0,46 m/s	0,43 m/s	0,44 m/s	0,38 m/s	0,40 m/s	0,45 m/s	0,44 m/s	0,43 m/s	0,41 m/s

	10	11	12	13	14	15	16	17	18
V mesurée	0,45 m/s	0,40 m/s	0,39 m/s	0,48 m/s	0,44 m/s	0,42 m/s			

MOY=	0,43 m/s
Débit =	875,17 m3/h

Valeur min:	0,38 m/s
Valeur max:	0,48 m/s

CONCLUSION

Maintien des performances aérauliques

Analyse de risque responsable DHSE :	

Identification sorbonne : ...S/A3 R4 4303.....

Inspection visuelle

1. Etat général de la sorbonne

Paillasse: ☑ Bon état ☐ Revêtement abimé ☑ Autres, préciser

Commentaires : .....

.....

Partie visible du conduit : ☑ Bon état ☐ Fissures apparentes ☐ Non visible ☐ Autres, préciser

Commentaires : .....

.....

Plénum : ☐ Bon état ☑ Encrassé ☐ Encrassement important ☐ Autres, préciser

Commentaires : .....

.....

Butée : ☐ Présente ☐ Absente ☑ Butée matérialisée ☐ Mauvais état

Commentaires : .....

.....

2. Déplacement façade mobile

Système parachute : ☑ Présent ☐ Absent ☐ Mauvais état ☐ Autres, préciser

Commentaires : .....

.....

Vitre : ☑ Bon état ☐ Opaque ☐ Mauvais état

Panneaux Plexiglas: ☐ Bon état ☐ Panneaux manquant ☐ Mauvais état

Commentaires : .....

.....

Poulies/ Courroies : ☑ Coulisse ☐ Coulisse difficilement ☐ Ne coulisse plus

Commentaires : .....

.....

3. Alimentation électrique

Système alarme : ☐ Présent ☑ Absent ☐ Fonctionnement correct ☐ Alarme Hors Service

☐ Défaut platine

Commentaires : .....

.....

Lumière : ☑ Présent ☐ Absent ☐ Fonctionnement correct

Commentaires : .....HS.....

.....

Variateur de débit : ☐ En état de marche ☐ Hors service ☑ Pas de variation

Commentaires : .....

.....

4. Encombrement

Installation fixe : ☐ Présent ☑ Absent

Commentaires : .....

Stockage appareil mobiles : ☐ Présent ☑ Absent

Commentaires : .....

Stockage de produits : ☑ Présent ☐ Absent

Commentaires : .....

Stockage déchets : ☑ Présent ☐ Absent

Commentaires : .....

Encombrement de la pièce : ☐ OUI ☑ NON

Commentaires : .....

5. Conditions aérauliques

Présence de sorbonnes multiples : ☐ Raccordée *Nb : …….* ☐ Non raccordée *Nb:...*

Compensation naturelle : ☐ Présent ☑ Absent

Commentaires : .....

Compensation artificielle : ☐ Présent ☑ Absent

Commentaires : .....

Branchement: ☐ Hotte ☐ Bras articulé ☐ Armoire ventilée

Commentaires : .....

Présence de climatiseur : ☐ Présent ☐ Absent ☑ Hors service

Commentaires : .....

Préciser l'emplacement par rapport à la sorbonne : en face, à côté, latéral

.....

PROCES VERBAL DE VERIFICATION DE SORBONNE

Nom de l'opérateur :	OUDELIN	Date :	22/01/2018
	Direction Hygiène, Sécurité et Environnement		
Matériel utilisé :	KIMO VT 100		
Sondes	Anémomètre thermique	Date étalonnage	19/09/2017

Désignation de la sorbonne

Unité :	*U 910*	Bâtiment :	Aile 3
Salle :	*5304*	Etage :	5
Désignation :	S/A3 R5 5304	Norme:	NF 14175

Test fumigène

Conclusion de l'essai	**Absence de refoulement au niveau du plan frontal**

Conditions aérauliques particulières : Perturbation en bas à droite

Mesure de la vitesse frontale conformément à la norme

Présence de butée	h =	400	mm		
Dimensions ouverture frontale	h =	400	mm	L =	990 mm

☑ **Absence de PV de reception**

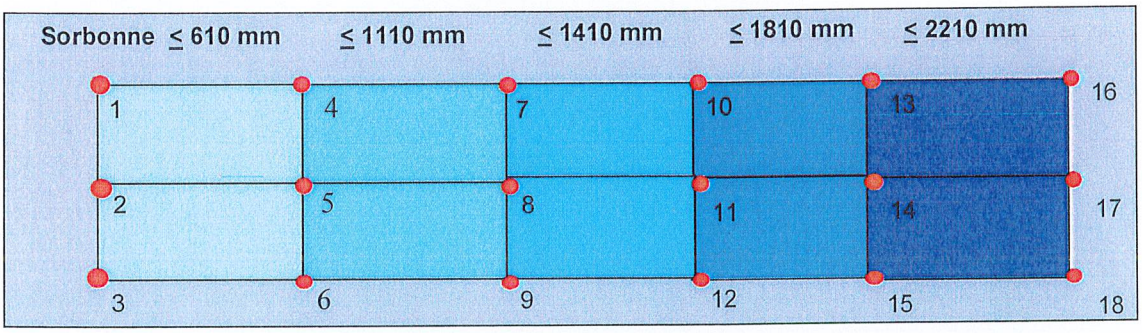

Mesures portes de la pièce fermées

	1	2	3	4	5	6	7	8	9
V mesurée	0,75 m/s	0,70 m/s	0,80 m/s	0,62 m/s	0,64 m/s	0,75 m/s	0,77 m/s	0,69 m/s	0,61 m/s

	10	11	12	13	14	15	16	17	18
V mesurée									

MOY=	0,70 m/s
Débit =	1002,20 m3/h

Valeur min:	0,61 m/s
Valeur max:	0,80 m/s

CONCLUSION

Maintien des performances aérauliques

Analyse de risque responsable DHSE :	

Identification sorbonne : ...S/A3 R5 5304.....

Inspection visuelle

1. Etat général de la sorbonne

Paillasse: ☑ Bon état ☐ Revêtement abimé ☐ Autres, préciser

Commentaires : .....

.....

Partie visible du conduit : ☑ Bon état ☐ Fissures apparentes ☐ Non visible ☐ Autres, préciser

Commentaires : .....

.....

Plénum : ☑ Bon état ☐ Encrassé ☐ Encrassement important ☐ Autres, préciser

Commentaires : .....

.....

Butée : ☑ Présente ☐ Absente ☐ Butée matérialisée ☐ Mauvais état

Commentaires : .....

.....

2. Déplacement façade mobile

Système parachute : ☑ Présent ☐ Absent ☐ Mauvais état ☐ Autres, préciser

Commentaires : .....

.....

Vitre : ☑ Bon état ☐ Opaque ☐ Mauvais état

Panneaux Plexiglas: ☐ Bon état ☐ Panneaux manquant ☐ Mauvais état

Commentaires : .....

.....

Poulies/ Courroies : ☑ Coulisse ☐ Coulisse difficilement ☐ Ne coulisse plus

Commentaires : .....

.....

3. Alimentation électrique

Système alarme : ☑ Présent ☐ Absent ☑ Fonctionnement correct ☐ Alarme Hors Service

☐ Défaut platine

Commentaires : .....

.....

Lumière : ☑ Présent ☐ Absent ☑ Fonctionnement correct

Commentaires : .....

.....

Variateur de débit : ☑ En état de marche ☐ Hors service ☐ Pas de variation

Commentaires : .....

.....

4. Encombrement

Installation fixe : ☐ Présent ☑ Absent

Commentaires : .....

Stockage appareil mobiles : ☐ Présent ☑ Absent

Commentaires : .....

Stockage de produits : ☑ Présent ☐ Absent

Commentaires : .....

Stockage déchets : ☑ Présent ☐ Absent

Commentaires : .....

Encombrement de la pièce : ☐ OUI ☑ NON

Commentaires : .....

5. Conditions aérauliques

Présence de sorbonnes multiples : ☐ Raccordée *Nb : .....* ☐ Non raccordée *Nb:...*

Compensation naturelle : ☐ Présent ☑ Absent

Commentaires : .....

Compensation artificielle : ☐ Présent ☑ Absent

Commentaires : .....

Branchement: ☐ Hotte ☐ Bras articulé ☐ Armoire ventilée

Commentaires : .....

Présence de climatiseur : ☑ Présent ☐ Absent ☑ Hors service

Commentaires : .....

Préciser l'emplacement par rapport à la sorbonne : en face, à côté, latéral

..... Face

PROCES VERBAL DE VERIFICATION DE SORBONNE

Nom de l'opérateur :	OUDELIN	Date :	22/01/2018
	Direction Hygiène, Sécurité et Environnement		
Matériel utilisé :	KIMO VT 100		
Sondes	Anémomètre thermique	Date étalonnage	19/09/2017

Désignation de la sorbonne

Unité :	*U 910*	Bâtiment :	Aile 3
Salle :	*5306*	Etage :	5
Désignation :	S/A3 R5 5308	Norme:	NF 14175

Test fumigène

Conclusion de l'essai	**Absence de refoulement au niveau du plan frontal**

Conditions aérauliques particulières : cimatisation arretée

Mesure de la vitesse frontale conformément à la norme

Présence de butée	h =	400	mm		
Dimensions ouverture frontale	h =	400	mm	L =	990 mm

☑ **Absence de PV de reception**

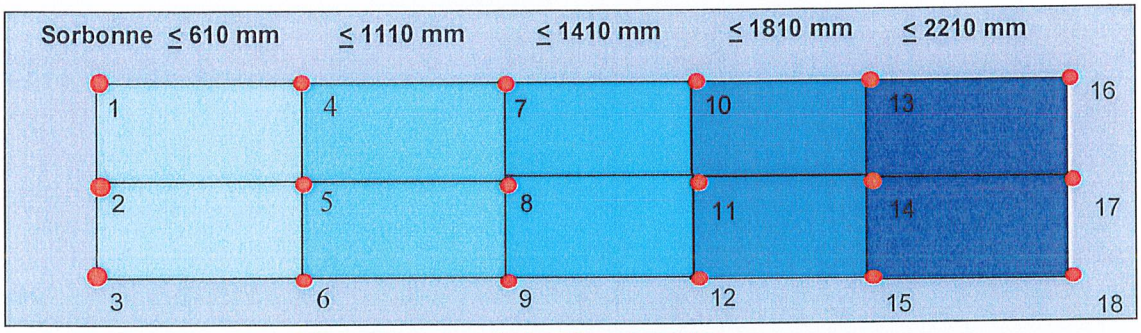

Mesures portes de la pièce fermées

	1	2	3	4	5	6	7	8	9
V mesurée	0,68 m/s	0,60 m/s	0,62 m/s	0,62 m/s	0,53 m/s	0,55 m/s	0,77 m/s	0,63 m/s	0,60 m/s

	10	11	12	13	14	15	16	17	18
V mesurée									

MOY=	0,62 m/s
Débit =	887,04 m3/h

Valeur min:	0,53 m/s
Valeur max:	0,77 m/s

CONCLUSION

Maintien des performances aérauliques

Analyse de risque responsable DHSE :	

Identification sorbonne : ...S/A3 R5 5308.....

Inspection visuelle

1. Etat général de la sorbonne

Paillasse: ☑ Bon état ☐ Revêtement abimé ☐ Autres, préciser

Commentaires : .....

.....

Partie visible du conduit : ☑ Bon état ☐ Fissures apparentes ☐ Non visible ☐ Autres, préciser

Commentaires : .....

.....

Plénum : ☑ Bon état ☐ Encrassé ☐ Encrassement important ☐ Autres, préciser

Commentaires : .....

.....

Butée : ☑ Présente ☐ Absente ☐ Butée matérialisée ☐ Mauvais état

Commentaires : .....

.....

2. Déplacement façade mobile

Système parachute : ☑ Présent ☐ Absent ☐ Mauvais état ☐ Autres, préciser

Commentaires : .....

.....

Vitre : ☑ Bon état ☐ Opaque ☐ Mauvais état

Panneaux Plexiglas: ☐ Bon état ☐ Panneaux manquant ☐ Mauvais état

Commentaires : .....

.....

Poulies/ Courroies : ☑ Coulisse ☐ Coulisse difficilement ☐ Ne coulisse plus

Commentaires : .....

.....

3. Alimentation électrique

Système alarme : ☑ Présent ☐ Absent ☑ Fonctionnement correct ☐ Alarme Hors Service

☐ Défaut platine

Commentaires : .....

.....

Lumière : ☑ Présent ☐ Absent ☑ Fonctionnement correct

Commentaires : .....

.....

Variateur de débit : ☑ En état de marche ☐ Hors service ☐ Pas de variation

Commentaires : .....

.....

4. Encombrement

Installation fixe : ☐ Présent ☑ Absent

Commentaires : .....

Stockage appareil mobiles : ☑ Présent ☐ Absent

Commentaires : .....

Stockage de produits : ☑ Présent ☐ Absent

Commentaires : .....

Stockage déchets : ☐ Présent ☑ Absent

Commentaires : .....

Encombrement de la pièce : ☐ OUI ☑ NON

Commentaires : .....

5. Conditions aérauliques

Présence de sorbonnes multiples : ☐ Raccordée *Nb : .....* ☐ Non raccordée *Nb:...*

Compensation naturelle : ☐ Présent ☑ Absent

Commentaires : .....

Compensation artificielle : ☐ Présent ☑ Absent

Commentaires : .....

Branchement: ☐ Hotte ☐ Bras articulé ☐ Armoire ventilée

Commentaires : .....

Présence de climatiseur : ☑ Présent ☐ Absent ☑ Hors service

Commentaires : .....Perturbe le flux d'air.....

Préciser l'emplacement par rapport à la sorbonne : en face, à côté, latéral

..... Face

PROCES VERBAL DE VERIFICATION DE SORBONNE

Nom de l'opérateur :	OUDELIN	Date :	22/01/2018
	Direction Hygiène, Sécurité et Environnement		
Matériel utilisé :	KIMO VT 100		
Sondes	Anémomètre thermique	Date étalonnage	19/09/2017

Désignation de la sorbonne

Unité :	*U 910*	Bâtiment :	Aile 3
Salle :	*5312*	Etage :	5
Désignation :	S/A3 R5 5312	Norme:	NF 14175

Test fumigène

Conclusion de l'essai	**Absence de refoulement au niveau du plan frontal**

Conditions aérauliques particulières : Climatisation arretée suivant consignes

Mesure de la vitesse frontale conformément à la norme

Présence de butée	h =	400	mm		
Dimensions ouverture frontale	h =	400	mm	L =	990 mm

☑ **Absence de PV de reception**

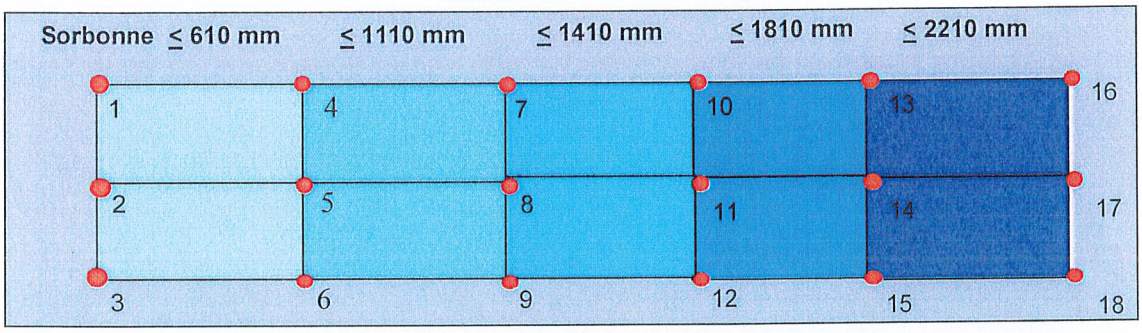

Mesures portes de la pièce fermées

	1	2	3	4	5	6	7	8	9
V mesurée	0,68 m/s	0,64 m/s	0,70 m/s	0,55 m/s	0,52 m/s	0,57 m/s	0,66 m/s	0,58 m/s	0,58 m/s

	10	11	12	13	14	15	16	17	18
V mesurée									

MOY=	0,61 m/s
Débit =	868,03 m3/h

Valeur min:	0,52 m/s
Valeur max:	0,70 m/s

CONCLUSION

Maintien des performances aérauliques

Analyse de risque responsable DHSE :	

Identification sorbonne : ...S/A3 R5 5312.....

Inspection visuelle

1. Etat général de la sorbonne

Paillasse: ☑ Bon état ☐ Revêtement abimé ☑ Autres, préciser

Commentaires : .....

.....

Partie visible du conduit : ☑ Bon état ☐ Fissures apparentes ☐ Non visible ☐ Autres, préciser

Commentaires : .....

.....

Plénum : ☑ Bon état ☐ Encrassé ☐ Encrassement important ☐ Autres, préciser

Commentaires : .....

.....

Butée : ☑ Présente ☐ Absente ☐ Butée matérialisée ☐ Mauvais état

Commentaires : .....

.....

2. Déplacement façade mobile

Système parachute : ☑ Présent ☐ Absent ☐ Mauvais état ☐ Autres, préciser

Commentaires : .....

.....

Vitre : ☑ Bon état ☐ Opaque ☐ Mauvais état

Panneaux Plexiglas: ☐ Bon état ☐ Panneaux manquant ☐ Mauvais état

Commentaires : .....

.....

Poulies/ Courroies : ☑ Coulisse ☐ Coulisse difficilement ☐ Ne coulisse plus

Commentaires : .....

.....

3. Alimentation électrique

Système alarme : ☑ Présent ☐ Absent ☑ Fonctionnement correct ☐ Alarme Hors Service

☐ Défaut platine

Commentaires : .....

.....

Lumière : ☑ Présent ☐ Absent ☐ Fonctionnement correct

Commentaires : .....

.....

Variateur de débit : ☑ En état de marche ☐ Hors service ☐ Pas de variation

Commentaires : .....

.....

4. Encombrement

Installation fixe : ☐ Présent ☑ Absent

Commentaires : .....

Stockage appareil mobiles : ☐ Présent ☑ Absent

Commentaires : .....

Stockage de produits : ☑ Présent ☐ Absent

Commentaires : .....

Stockage déchets : ☑ Présent ☐ Absent

Commentaires : .....

Encombrement de la pièce : ☑ OUI ☐ NON

Commentaires : .....Frigo à 910 mm face à la sorbonne.....

5. Conditions aérauliques

Présence de sorbonnes multiples : ☐ Raccordée *Nb : .....* ☐ Non raccordée *Nb:...*

Compensation naturelle : ☑ Présent ☐ Absent

Commentaires : .....

Compensation artificielle : ☐ Présent ☑ Absent

Commentaires : .....

Branchement: ☐ Hotte ☐ Bras articulé ☐ Armoire ventilée

Commentaires : .....

Présence de climatiseur : ☑ Présent ☐ Absent ☑ Hors service

Commentaires : .....Consignes d'arret de la clim.....

Préciser l'emplacement par rapport à la sorbonne : en face, à côté, latéral

.....